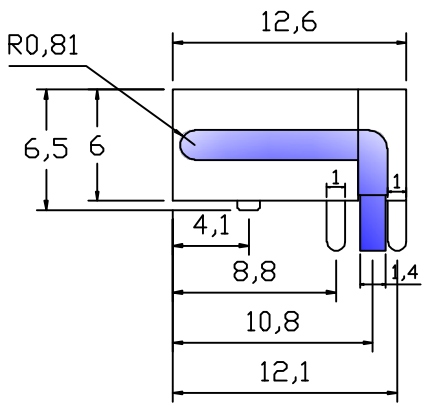

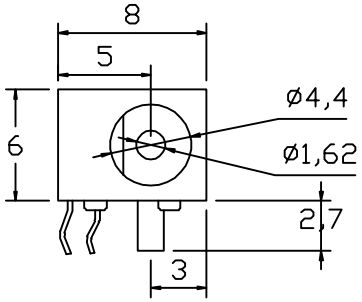

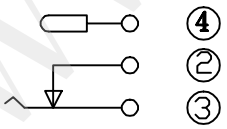

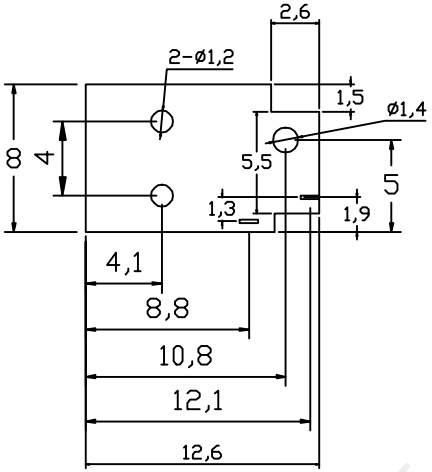

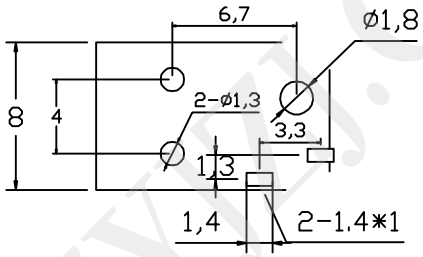

主要技术特性：

1. 使用温度范围：-40~70 ℃
2. 额定负荷：DC50V 0.2A
3. 接触电阻：≤ 0.03Ω
4. 绝缘电阻：≥ 100MΩ
5. 耐　　压：AC500V(50Hz)min
6. 动 作 力：3~20
7. 寿　　命：5000次

	型 号	材 料 MATERIAL		
1	基 座	尼龙 黑色		
2	簧 片	铍铜 0.25	电 镀	C T
3	插 片	H62黄铜0.3	电 镀	镍 锡
4	圆 针	黄铜棒 ø=1.62	电 镀	镍 锡

深圳市华宇创精密电子有限公司

TOLERANCE: X.X ±0.30 X.XX ±0.25 X.XXX ±0.15 X.° ±2° X.X° ±0.5°	DRAWED BY : 陈一鸣	DATE : 2014-02-23	PART NAME: DC-023
	CHECKED BY: 马跃	DATE : 2014-02-23	PART NO. HYC02-DC023-160
			MOLD NO.
UNIT: mm [inch]	APPROVED BY: 邱敏	DATE : 2014-02-23	DRAW NO: HYC-2512081536
SCALE:1:1 SIZE: A4			SHEET NO. 1 OF 1

WWW.DZYJZJ.COM