

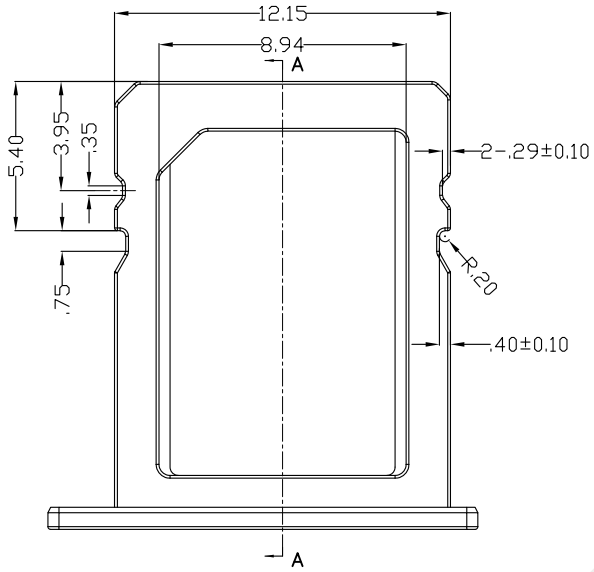

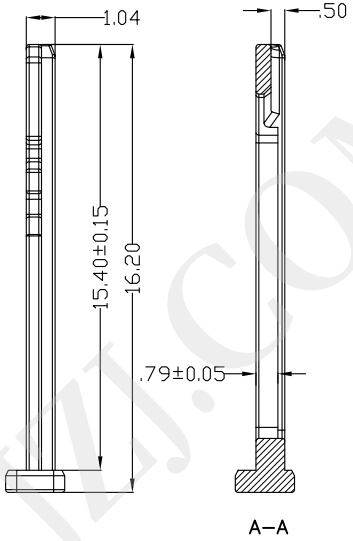

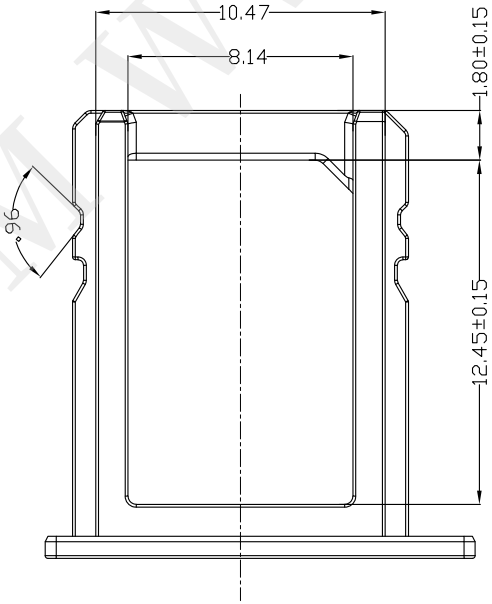

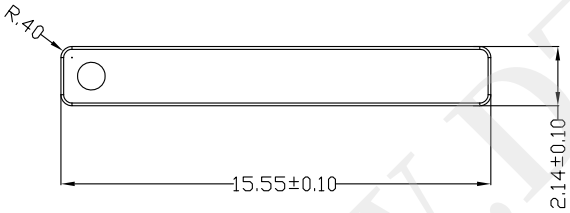

颜色	色号	材质	成型工艺	表面处理
纯黑色	CMKY：单色黑： CO MO YO K100	锌合金	压铸	喷油

注：外观及加工处不得有毛刺。

深圳市华宇创精密电子有限公司

TOLERANCE: X.X ±0.30 X.XX ±0.25 X.XXX ±0.15 X.° ±2° X.X° ±0.5°	DRAWED BY : 陈一鸣	DATE : 2014-02-23	PART NAME: NANO SIM 1.4H 卡托
	CHECKED BY: 马跃	DATE : 2014-02-23	PART NO. HYC-048
			MOLD NO.
UNIT: mm [inch]	APPROVED BY: 邱敏	DATE : 2014-02-23	DRAW NO: HYC-2607211148
SCALE:1:1 SIZE: A4			SHEET NO. 1 OF 1

WWW.DZYJZJ.COM