www.dzyjzj.com Tel:0755-27575531 Fax:0755-27576267

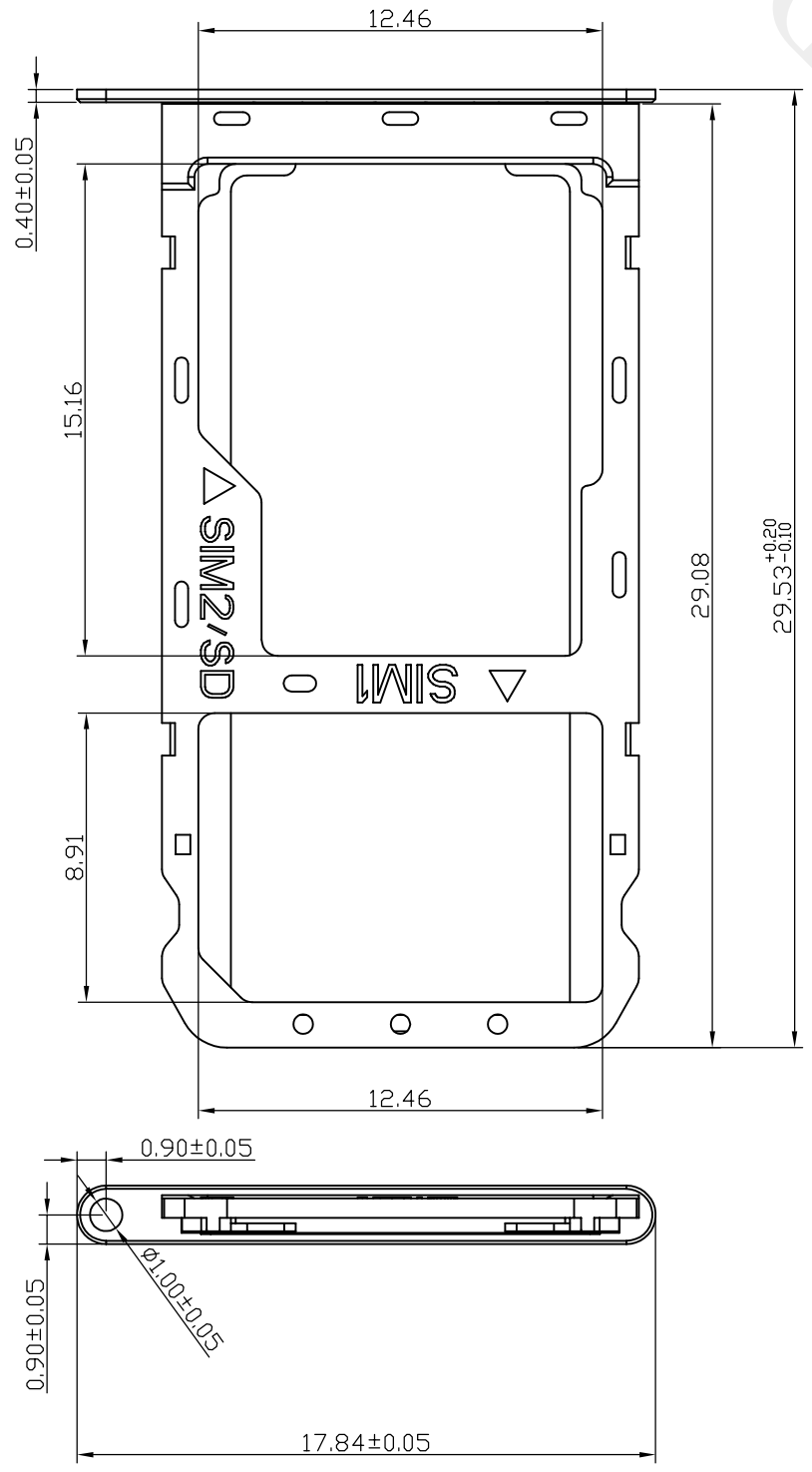

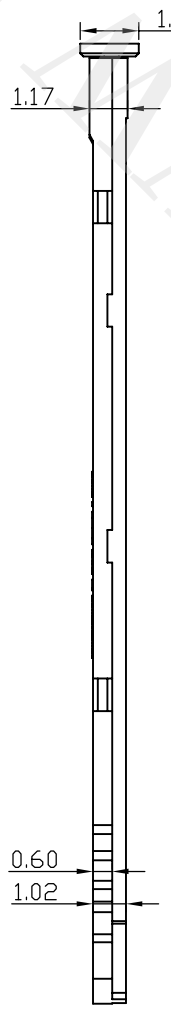

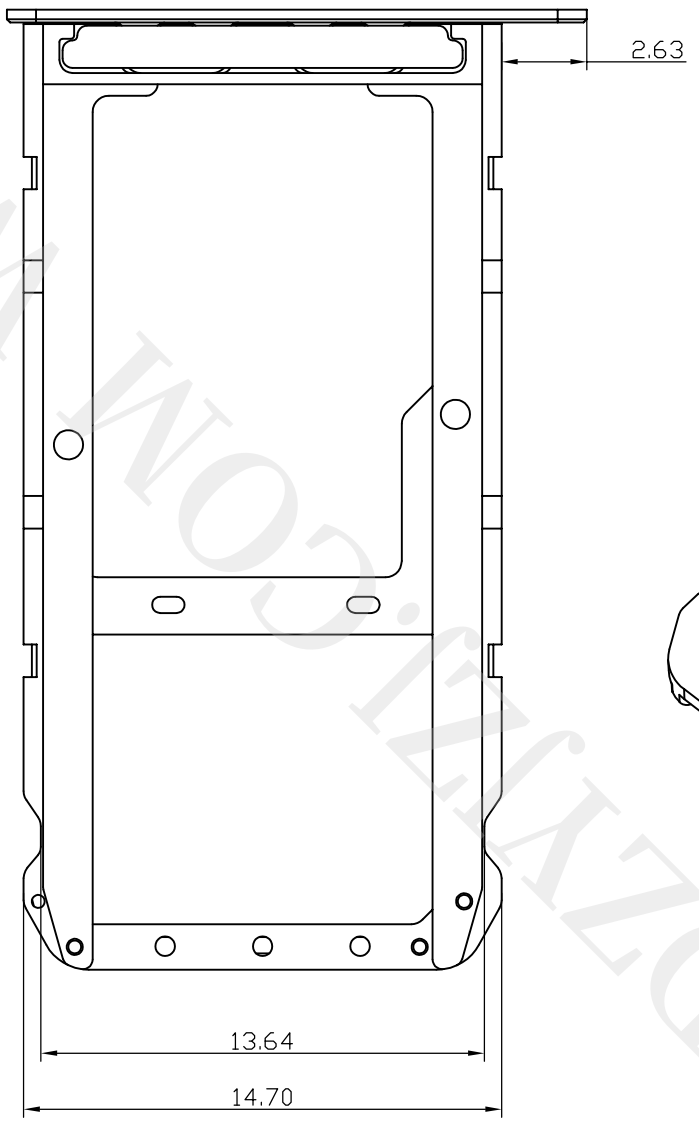

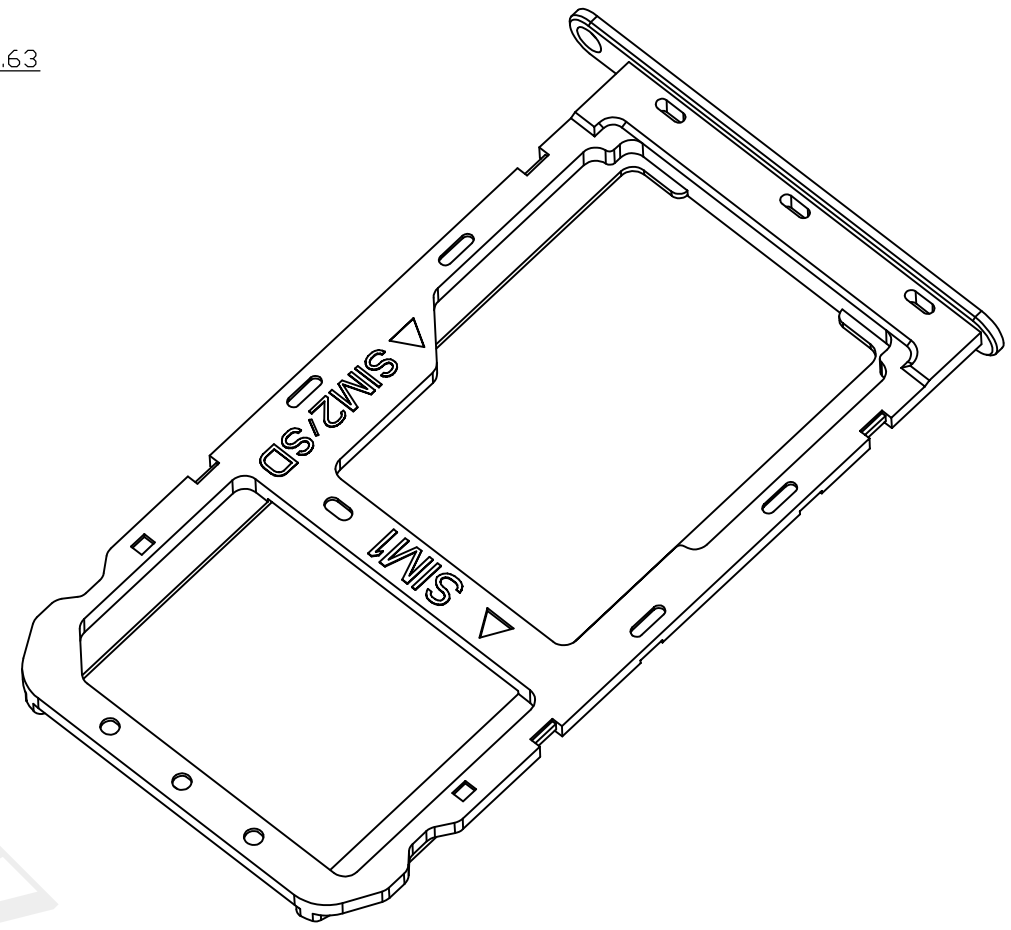

备注:
1. 材质:
1.1胶芯：PA 9TGF30% ，黑色,不防火，没有无卤要求；
1.2骨架：SUS304不锈钢；
1.3卡帽：铝材；颜色：阳极氧化银色
2. 寿命1000次.

深圳市华宇创精密电子有限公司

TOLERANCE: X.X ±0.30, X.XX ±0.25, X.XXX ±0.15, X.° ±2°, X.X° ±0.5°	DRAWED BY : 陈一鸣	DATE : 2014-02-23	PART NAME: 塑胶包钢片卡托	
	CHECKED BY: 马跃	DATE : 2014-02-23	PART NO.	HYC-024
			MOLD NO.	
UNIT: mm [inch]	APPROVED BY: 邱敏	DATE : 2014-02-23	DRAW NO:	HYC-2204181153
SCALE: 1:1 SIZE: A4			SHEET NO.	3