www.dzyjzj.com Tel:0755-27575531 Fax:0755-27576267

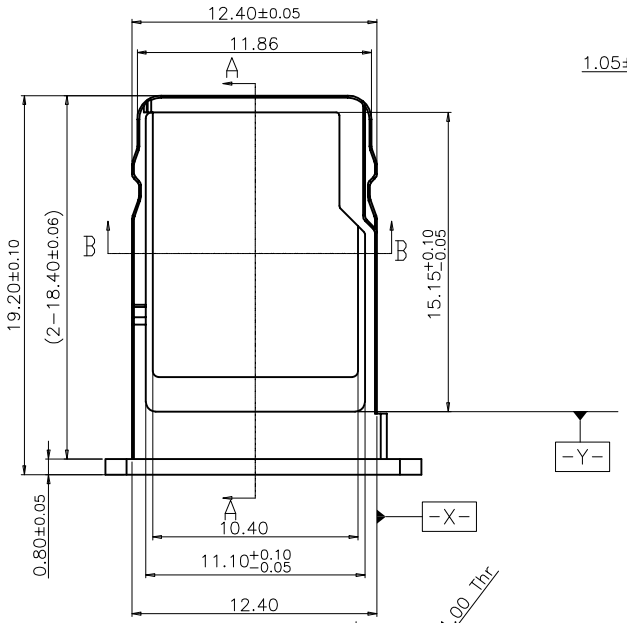

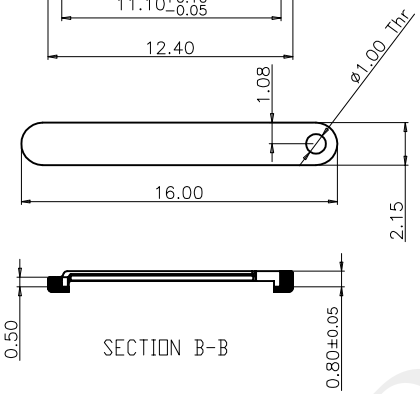

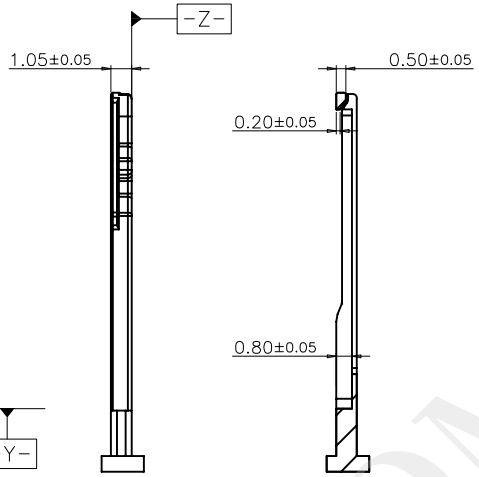

SECTION A-A

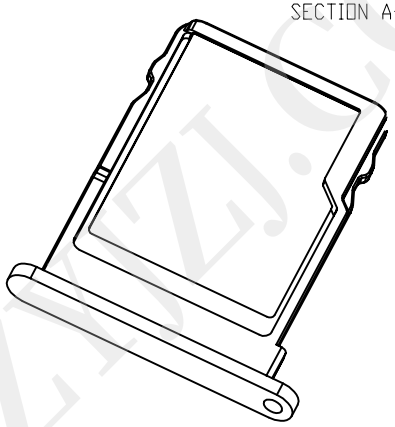

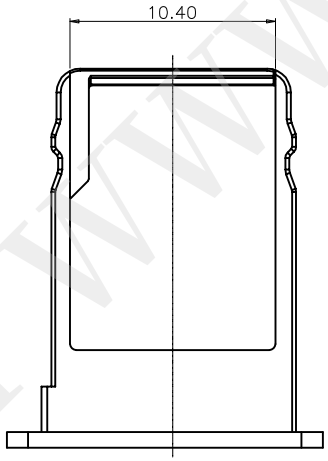

NOTES:
1. Current Version: Rev.BX2(Recommended)
2. 材料：粉末冶金 17-4PH F.
3. 外觀處理：需參照ID工藝文件.
   產品表面不得有鋒利邊，毛刺，壓痕，劃傷，油污，多料，缺料，扭曲變形，裂痕等缺陷.
4. 尺寸：2D圖面未標注公差尺寸，其公差參照公差表；
5. 產品需滿足(EU)WEEE和ROHS等認証要求；在產品制程之原物料/零件必須符合EPI12環境管理物質規定.

深圳市华宇创精密电子有限公司

TOLERANCE: X.X ±0.30, X.XX ±0.25, X.XXX ±0.15, X.° ±2°, X.X° ±0.5°	DRAWED BY : 陈一鸣	DATE : 2014-02-23	PART NAME: TF 卡托
	CHECKED BY: 马跃	DATE : 2014-02-23	PART NO. HYC-020
			MOLD NO.
UNIT: mm [inch]	APPROVED BY: 邱敏	DATE : 2014-02-23	DRAW NO:
SCALE:1:1 SIZE: A4			SHEET NO. 1 OF 1

WWW.DZYJZJ.COM