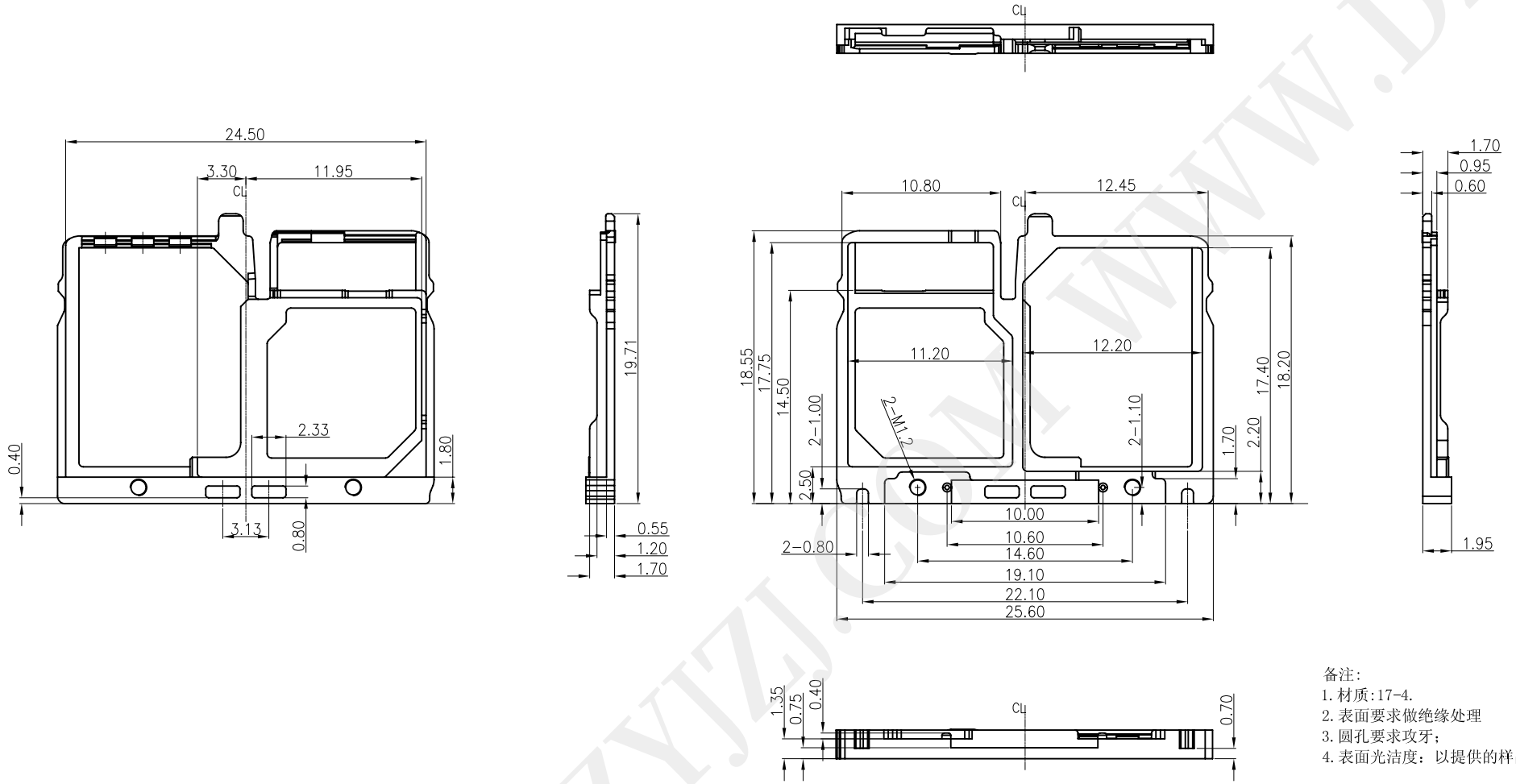

备注:
1. 材质:17-4.
2. 表面要求做绝缘处理
3. 圆孔要求攻牙;
4. 表面光洁度：以提供的样品为标准。

深圳市华宇创精密电子有限公司

TOLERANCE: X.X ±0.30, X.XX ±0.25, X.XXX ±0.15, X.° ±2°, X.X° ±0.5°	DRAWED BY : 陈一鸣	DATE : 2014-02-23	PART NAME:	2.6H 3 IN 1 CARD卡托
	CHECKED BY: 马跃	DATE : 2014-02-23	PART NO.	HYC-007
			MOLD NO.	
UNIT: mm [inch]	APPROVED BY: 邱国夷	DATE : 2014-02-23	DRAW NO:	HYC-KT171109001
SCALE:1:1 SIZE: A4			SHEET NO.	1 OF 1

WWW.DZYJZJ.COM